室内側　（正面図）

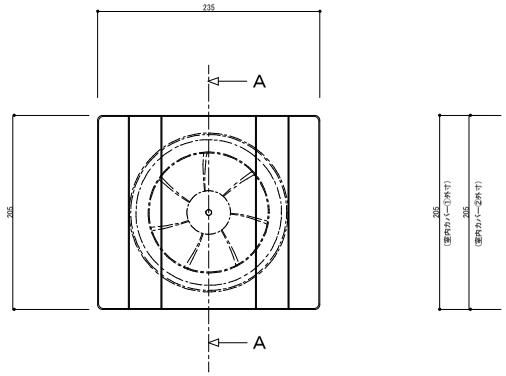

断面図　Ａ－Ａ

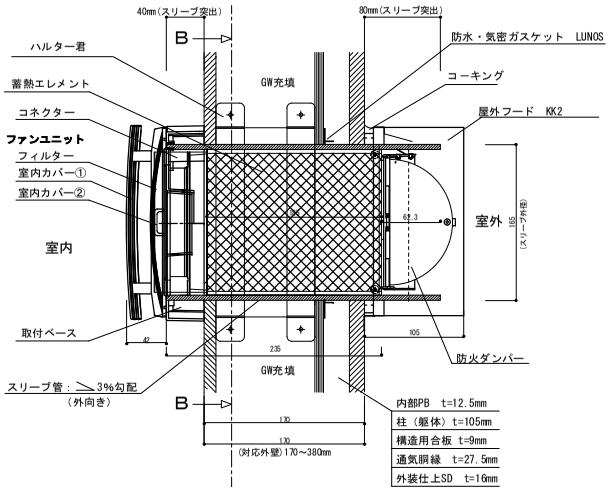

屋外側　（正面図）

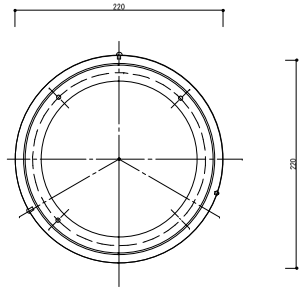

断面図　Ｂ－Ｂ

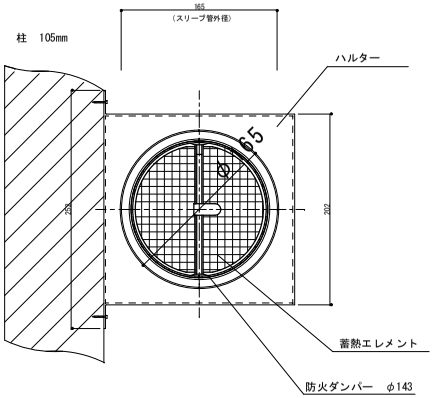

	図面整理番号	作成日 2019.4.25	作成者 C.Deutinger	変更日	型式	せせらぎ FD仕様（SKH150se-400KK2／SKH150seH-400KK2）
PASSIV ENERGIE JAPAN — 未来へつなぐ家…パッシブデザイン — パッシブエネルギージャパン㈱		承認日	承認者	材料	図名	寸法図